Electrolux PROFESSIONAL

Servierwagen Tablettspender, einseitig, für 300 EN 1/1 Tabletts

Technisches Datenblatt
ARTIKEL #
MODELL #

NAME #

SIS #

AIA #



361292 (TTR300) TRANSPORTWAGEN FUER 300 TABLETTS EN 1/1

Kurzbeschreibung

Artikel Nr.

Gebaut in 304 AISI Edelstahl. Rahmen aus rechteck 25x25mm Rohren, komplett verschweißt. Nahtlose Bodenplatte und Rückwand mit Handschutzfalz. Borde sind mit dem Rahmen verschweißt. Regal im Unterbau ist geneigt. Die Trennwände aus Chromzinkstahl können je nach Bedarf unterschiedlich positioniert werden. Die Griffe sind eine Verlängerung des Gestells. N. 4 schwenkbare Rollen, zwei mit Bremsen, mm125 Durchmesser, mit Plastik-Rammschutz.
Kapazität: n. 300x1/1EN gestapelte Tabletts.

Hauptmerkmale

- Rahmengestell aus Vierkantrohr 25 x 25 mm voll verscheißt.
- Tellertrenner aus verchromtem, galvanisiertem Stahlblech, in unterschiedlichen Positionen einsetzbar.
- Nahtlose, schräge Basis und hintere Borde mit Aufkantung an das Rahmengestell geschweißt.
- Für 300 EN 1/1 Tabletts.
- 4 Schwenkrollen Ø 125 mm Durchmesser, 2 mit Bremse, Gerät mit Kunststoffpuffern.

Konstruktion

- Ganz aus CNS 1.4301.

Genehmigung:

Servierwagen Tablettspender, einseitig, für 300 EN 1/1 Tabletts

Front

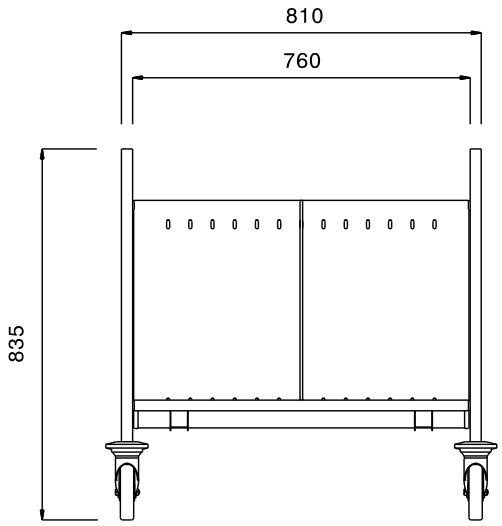

Seite

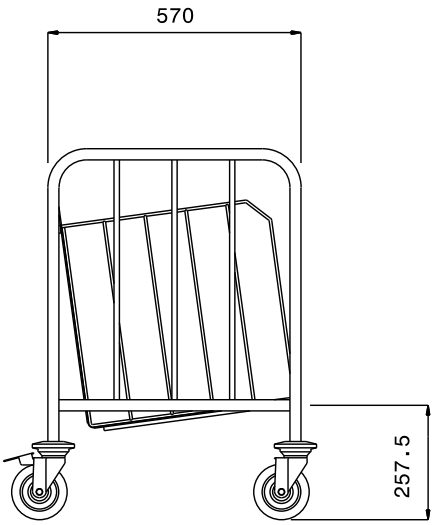

oben

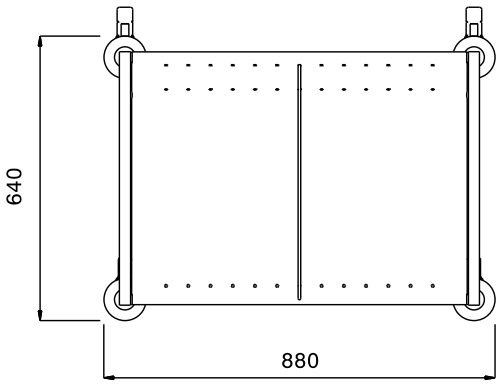

Schlüsselinformation

Außenabmessungen, Länge:	
361292 (TTR300)	880 mm
Außenabmessungen, Tiefe:	640 mm
Außenabmessungen, Höhe:	835 mm
Rollenmaterial:	Zink
Rollendurchmesser:	Ø 125
Nettogewicht:	20 kg

Das Unternehmen behält sich das Recht auf Änderungen der Spezifikation vor.